KO-1 – PREFABRYKOWANY ELEMENT KOLUMBARIUM

SZALUNEK + ZBROJENIE

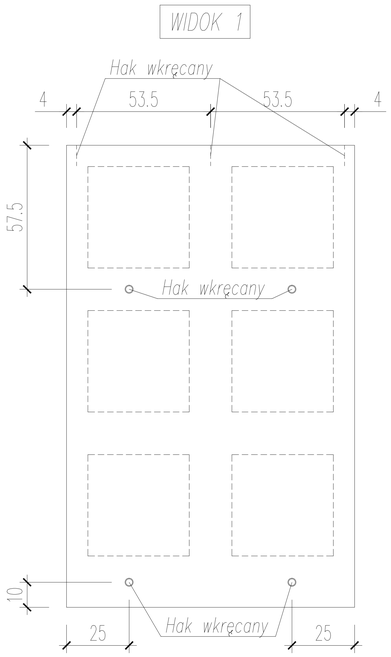

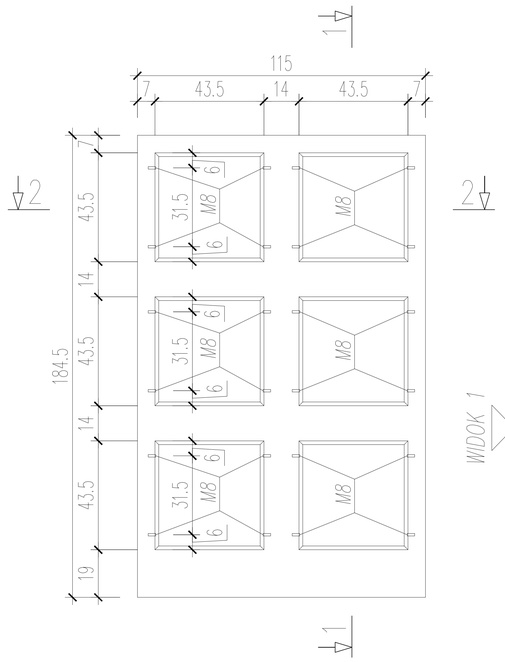

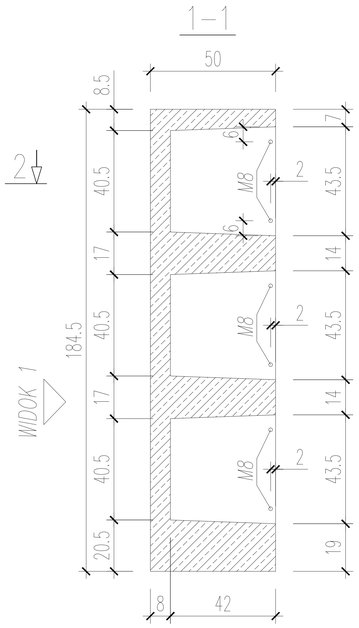

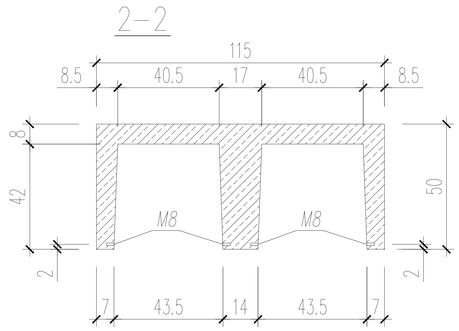

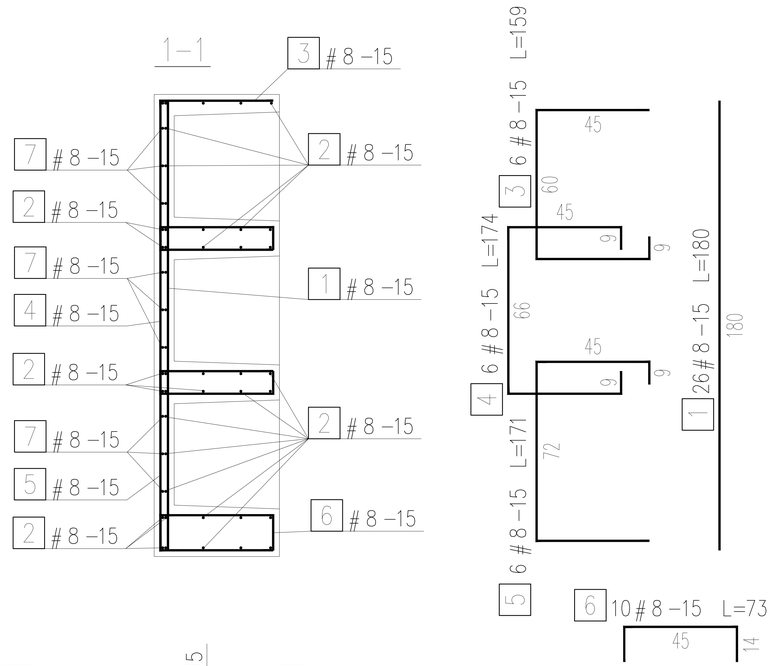

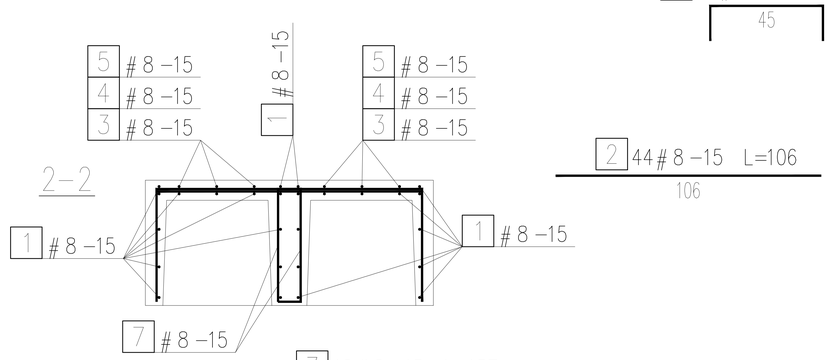

V bet. = 0,616 m3 G = 1550 kg
BETON C25/30 STAL A–IIIN Otulina: a=2.5cm

ZESTAWIENIE STALI (dla 1 szt.)

			Data: 11.2020		A–IIIN
NR	A–I	A–IIIN	Długość	Ilość	#8
	ø	#	m	szt.	*0,395*
1		8	1,80	26	46,80
2		8	1,06	44	46,64
3		8	1,59	6	9,54
4		8	1,74	6	10,44
5		8	1,71	6	10,26
6		8	0,73	10	7,30
7		8	1,57	18	28,26
DŁUGOŚĆ [mb]					159,24
CIĘŻAR [kg]					62,9
CIĘŻAR RAZEM [kg]					62,9